Doll House

Assembly instructions

Please retain this information for future reference

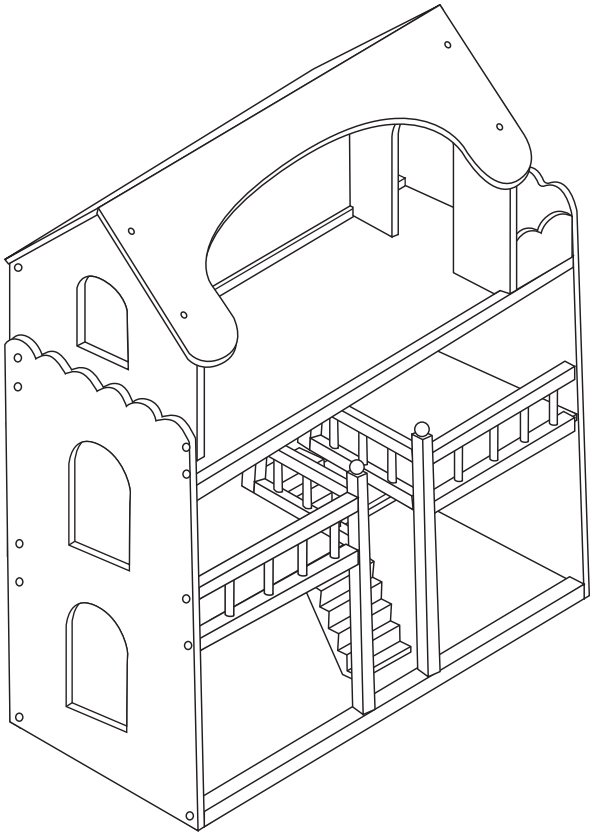

⚠ WARNING:

CHOKING HAZARD - Small parts.

Not for children under 3 years.
Adult assembly by hand screwdriver required.

ACHTUNG: Erstickungsgefahr durch kleiner Teile.
Nicht geeignet ftir Kinder unter 3 Jahren.
Erwachsener Montage von Hand Schraubendreher erforderlich.

ATTENTION: Danger d'êtouftement cause des petites pièces. Ne convient pas a des enf ants de moms de 3 ans.
Assemblage adulte à l'aide d'un tournevis manuel requis.

ADVERTENCIA: PELIGRO DE ASFIXIA! Contiene piezas pequeñas que pueden ser tragadas. No apto para menores de 3 años.
Se requiere montaje adulto a mano con destornillador.

OSTRZEŻENIE: RYZYKO ZADŁAWIENIA - małe części.
Nie dla dzieci poniżej 3 lat.
Montaż dorosłych za pomocą ręcznego śrubokręta.

ATTENZIONE: Parti di dimensioni ridotte. Pericolo di soffocamento. Non adatto a bambini al di sotto dei 3 anni. Montaggio realizzato da un adutto.

WAARSCHUWING: Bevat kleine onderdelen die verstikkingsgevaar kunnen opleveren. Niet geschikt voor kinderen jonger dan 3 jaar. Moet door volwassenen in elkaar worden gezet.

AVISO: PERIGO DE SUFOCAMENTO - Peças pequenas. Nào apropriado para criancas com menos de 3 anos de idade.
Montagem realizada por um adulto.

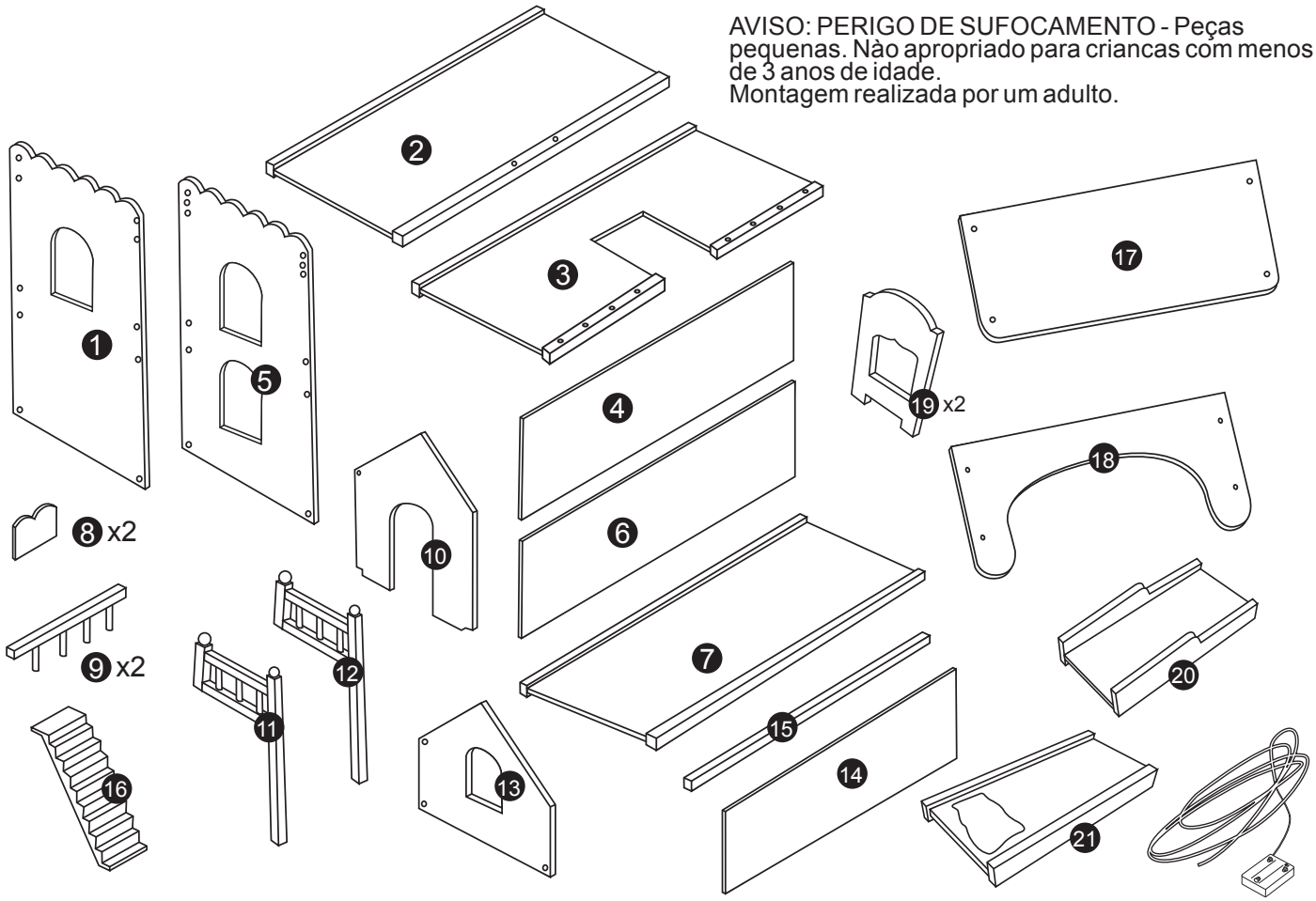

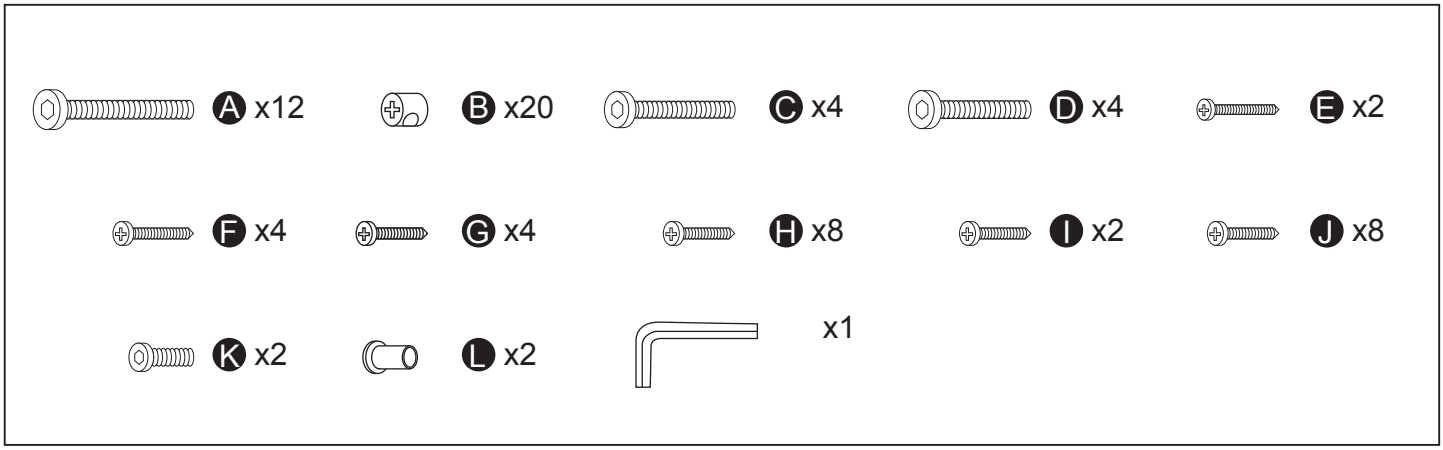
A x12
B x20
C x4
D x4
E x2
F x4
G x4
H x8
I x2
J x8
K x2
L x2
x1

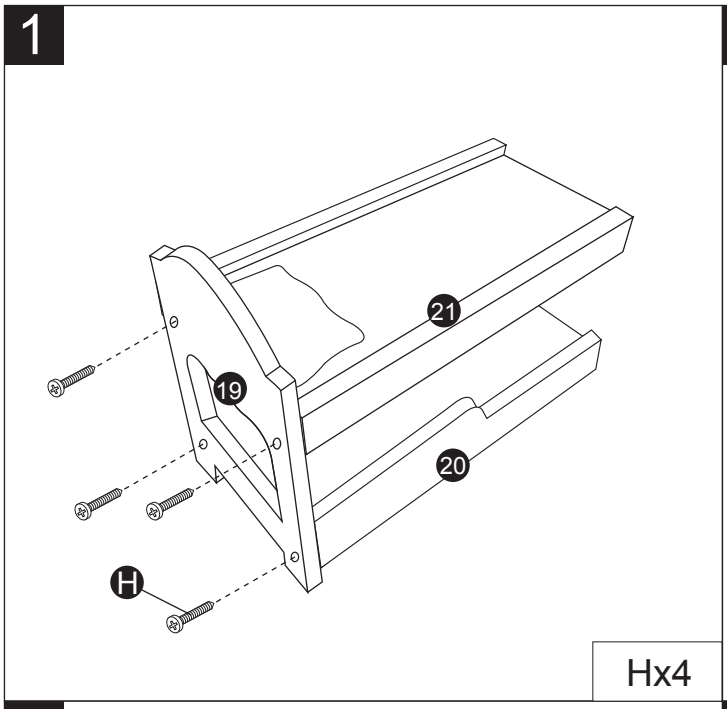
1
21
19
20
H
Hx4

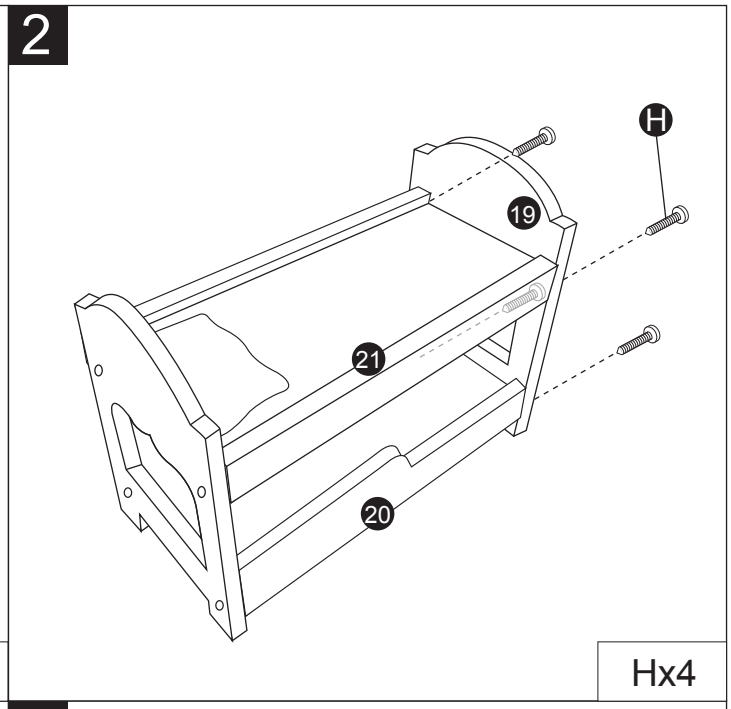
2
H
19
21
20
Hx4

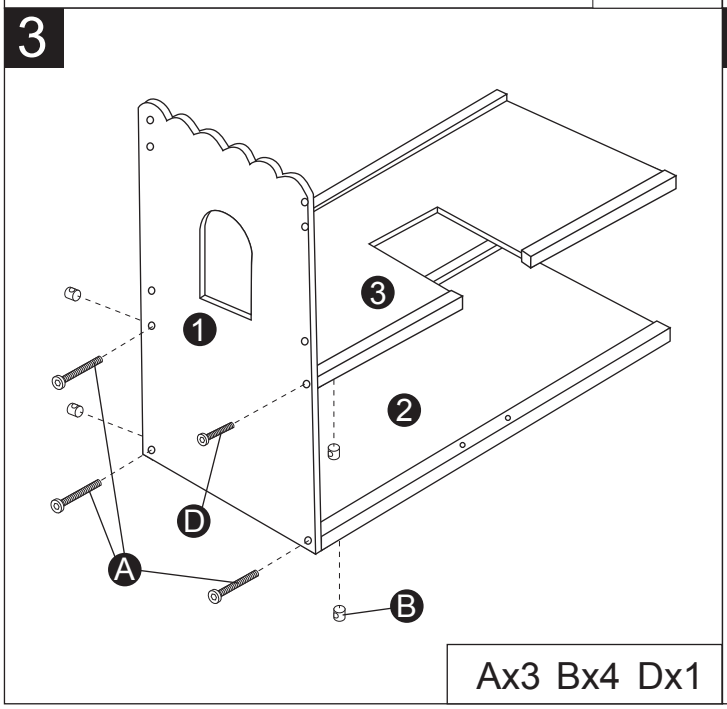
3
1
3
2
D
A
B
Ax3 Bx4 Dx1

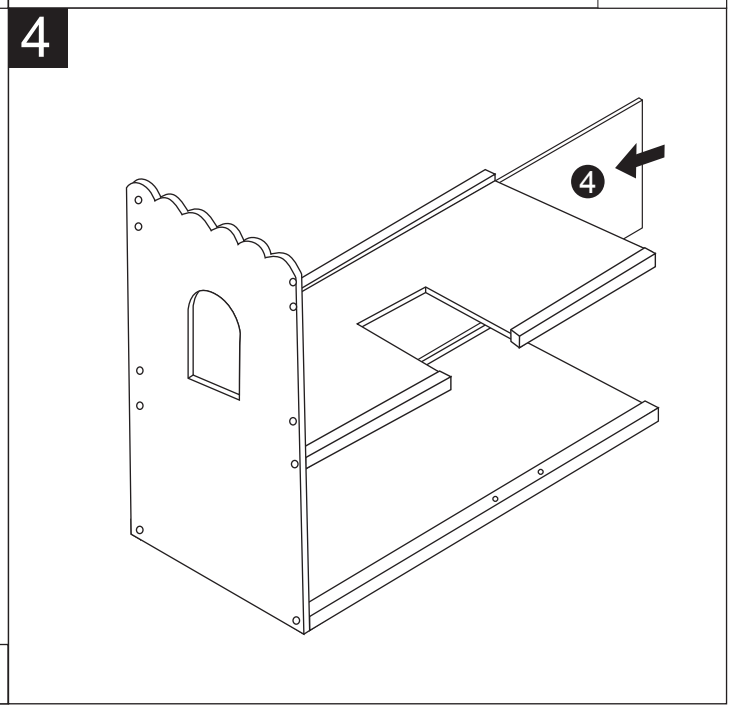
4
4

5

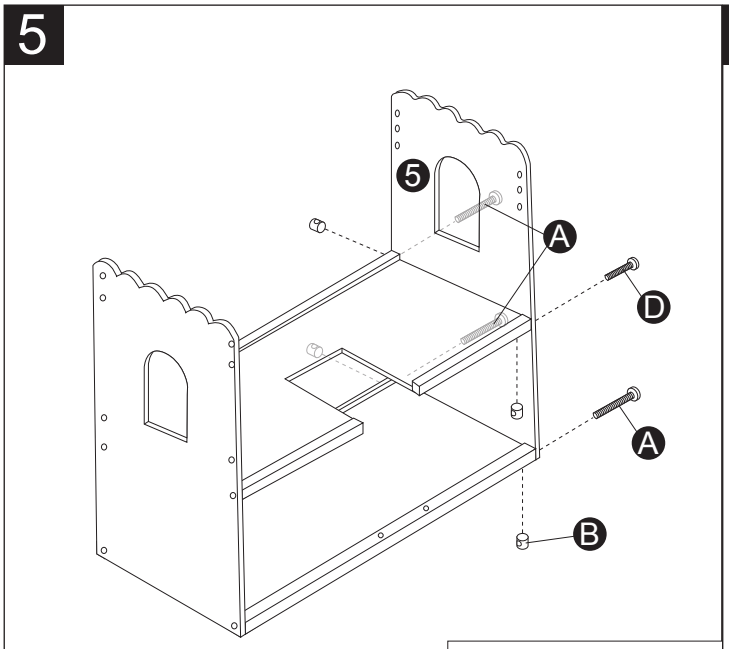

Ax3 Bx4 Dx1

6

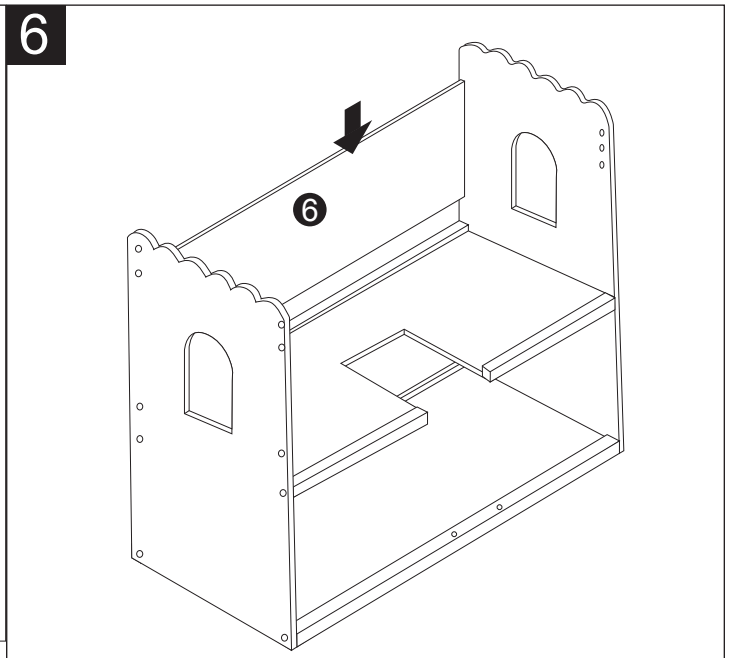

7

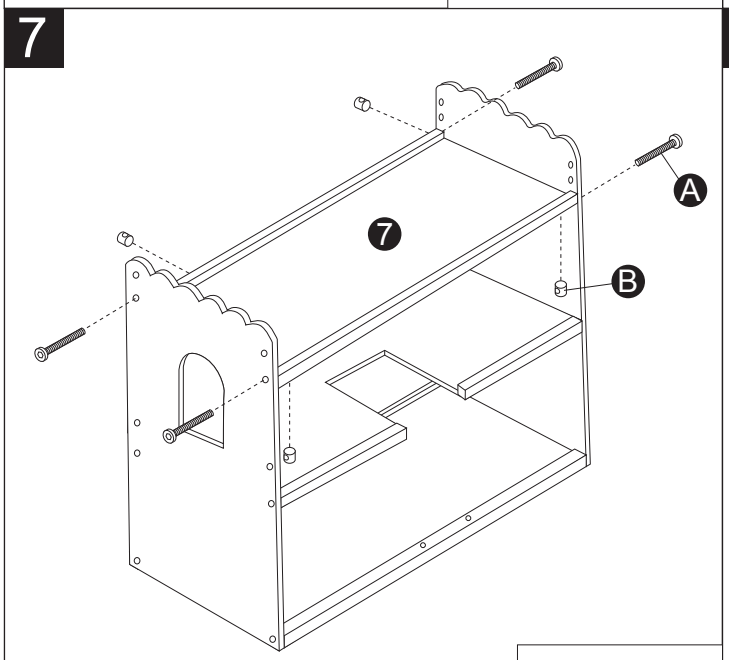

Ax4 Bx4

8

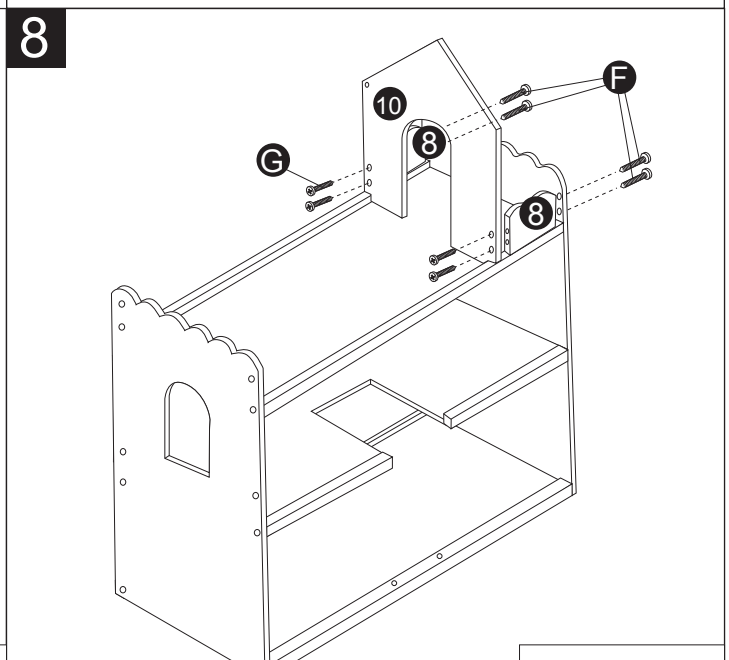

Fx4 Gx4

9

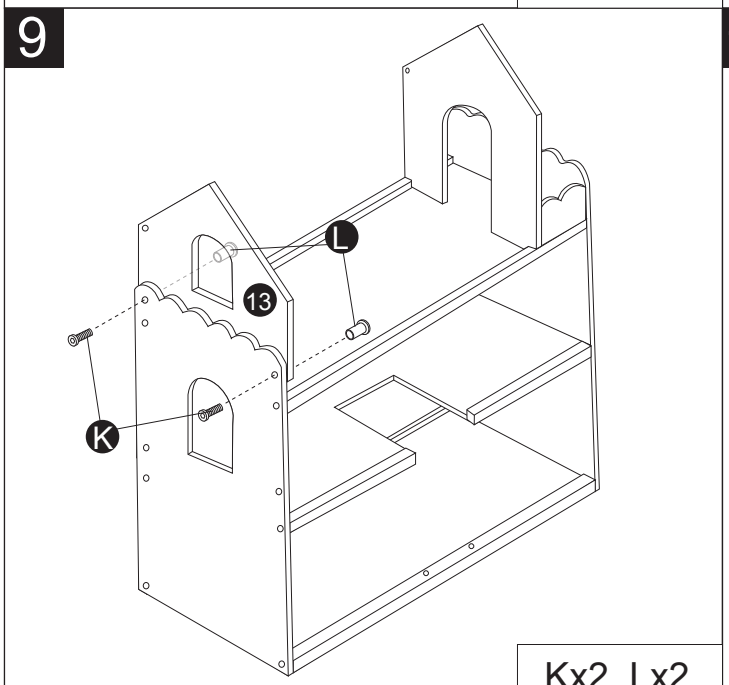

Kx2 Lx2

10

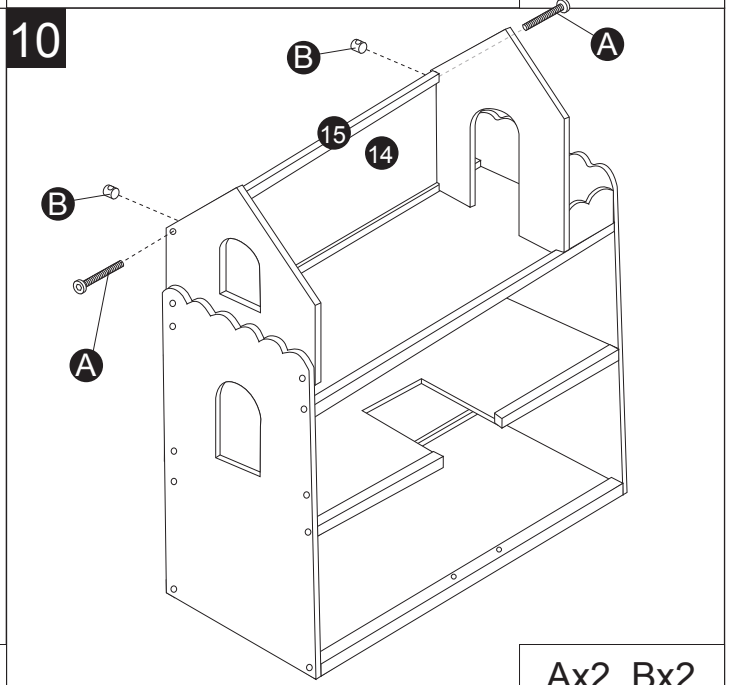

Ax2 Bx2

11

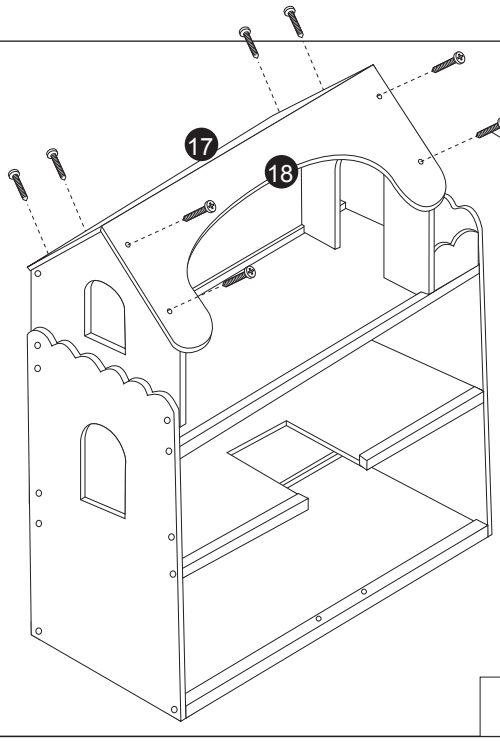

Jx8

12

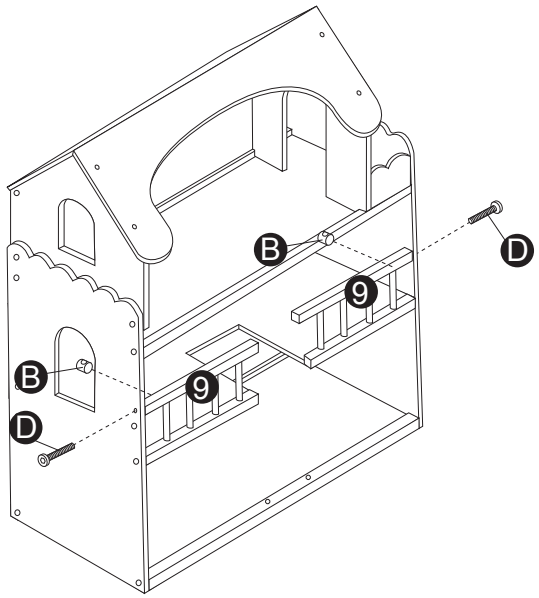

Bx2 Dx2

13

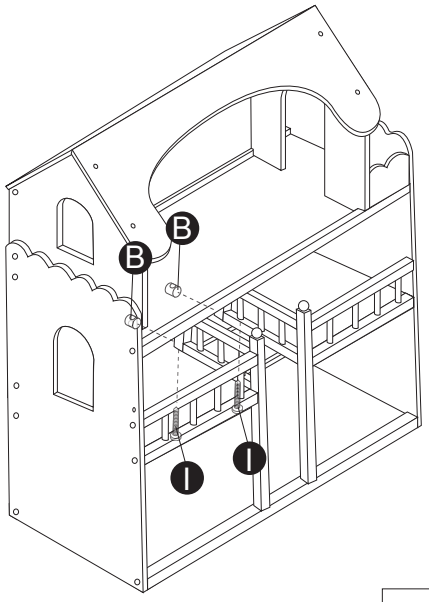

Bx2 Ix2

14

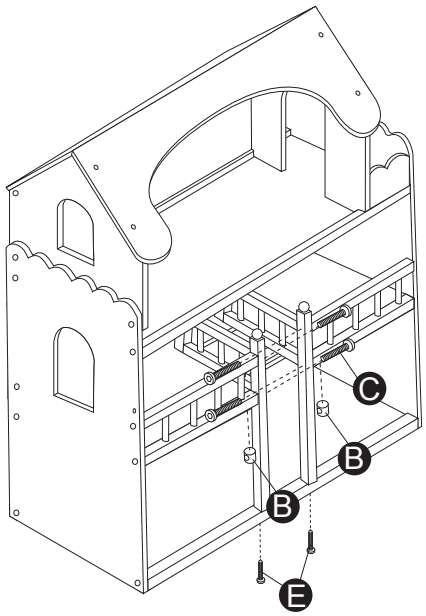

Bx2 Cx4 Ex2

15

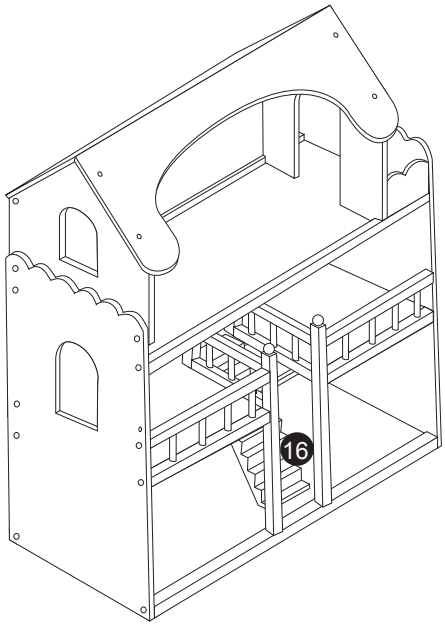

16

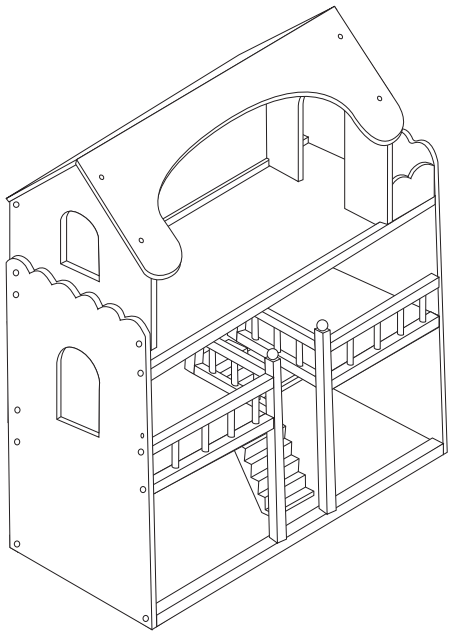

17

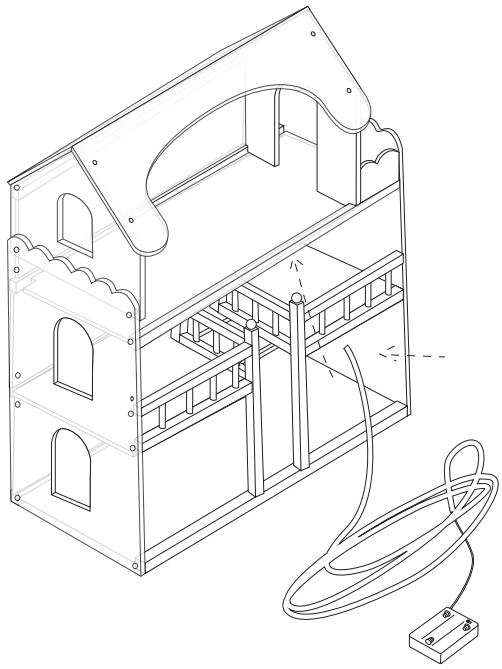

18

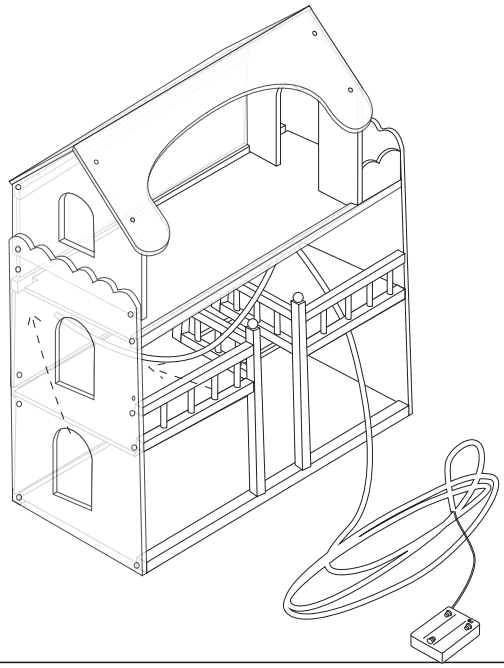

19

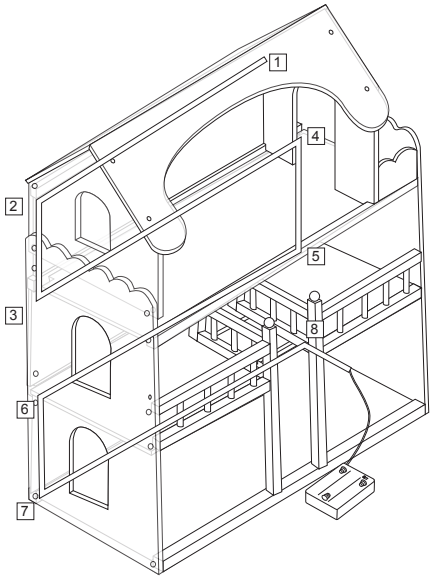
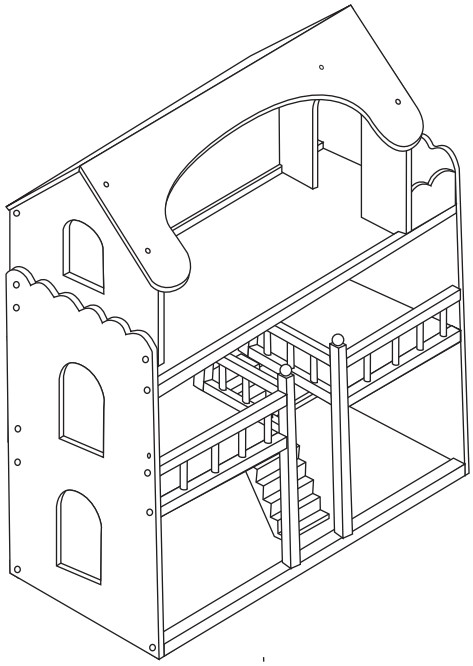
20